TechnoVeins

D-Sub 25Pinオス用キャップ

D25MCAPK-I0

UL対応

RoHS対応

主な用途

PCプリンタポート（ケーブル側）、RS-232、モデム、通信用、制御用のコネクタ保護用

※D-Subキャップはオスメスでサイズが異なります。
※機器側、ケーブル側は同一寸法です。

仕様

適合コネクタ	色	つまみ	材質	RoHS	UL	製造
D-Sub 25ピン オスコネクタ	アイボリー	なし	PP	対応	対応 [94HB]	台湾

※材質は主材料を表します。ピグメント（顔料）など基材樹脂以外の成分を含む場合がございます。UL材は主材料における対応を表します。

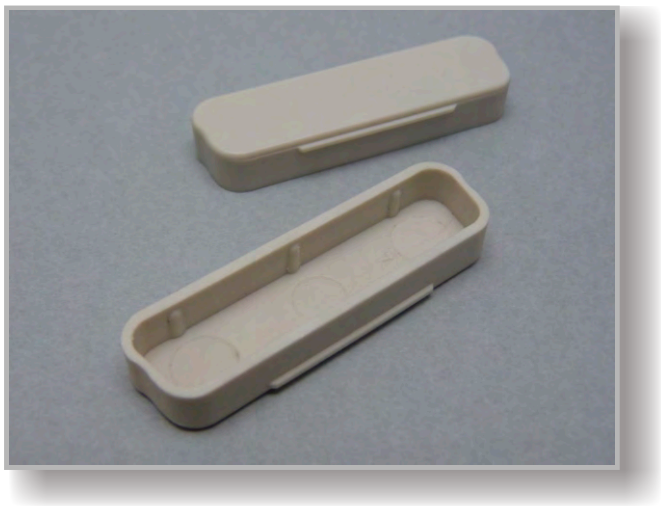

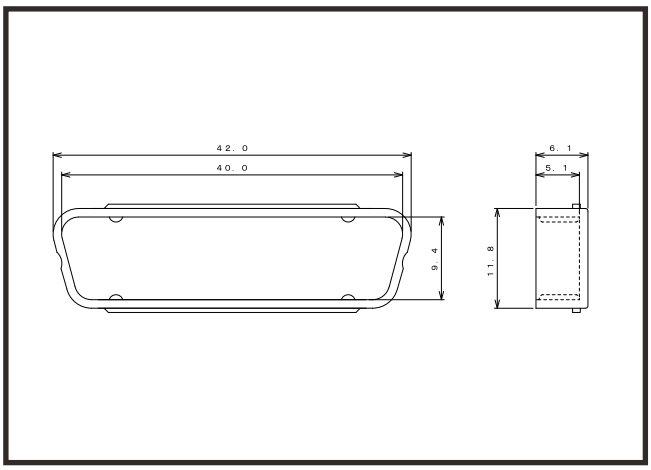

ロットオーダー品

型番	入数	JANコード
D25MCAPK-I0-500	500	4 543340 144325

小口オーダー品（小袋）

型番	入数	JANコード
D25MCAPK-I0-100	100	4 543340 094323
D25MCAPK-I0-10	10	4 543340 084324

※本製品はコネクタ用キャップ[カバー]です。コネクタ等は付属しておりません。　※仕様は予告なく変更になる場合がございます。

テクノベインズ株式会社　〒110-0016 東京都台東区台東4-21-21 橋本ビル2F 電話：03-3832-7460
https://www.technoveins.co.jp/
https://tvc.jp/ （コネクタキャップ専用ページ）

Jun.2025